Pensile LIKE 60x45x54 2 cassetti Bianco opaco con maniglia satinata

Descrizione

- Mobile lavabo sospeso con 2 cassetti
- Modello LIKE
- Realizzato in legno laminato. Finitura bianco opaco
- Maniglia satinata

Testo suggerito per la prescrizione

Mobile lavabo a 2 cassetti con finitura Bianco Opaco. Modello LIKE. Maniglia satinata. Dimensioni 60 larghezza x 45 profondità x 54 altezza (cm)

Caratteristiche tecniche

Materiale: Legno. Fianchi e frontali 19 mm.
Finitura: Bianco opaco
Cassetti: Cassetto superiore altezza 12 cm. Cassetto inferiore altezza 15 cm.
Dimensioni: 60 L x 45 P x 54 H (cm)

Opzioni per i COLORI NATURA DEL LEGNO

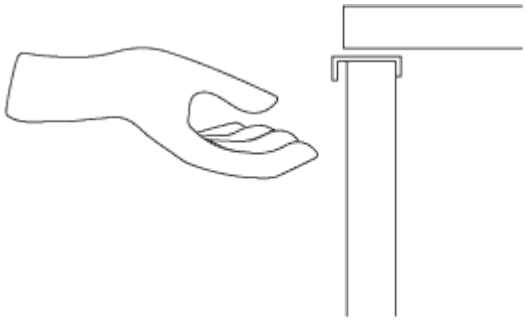

Dettagli del cassetto

Schema dimensionale

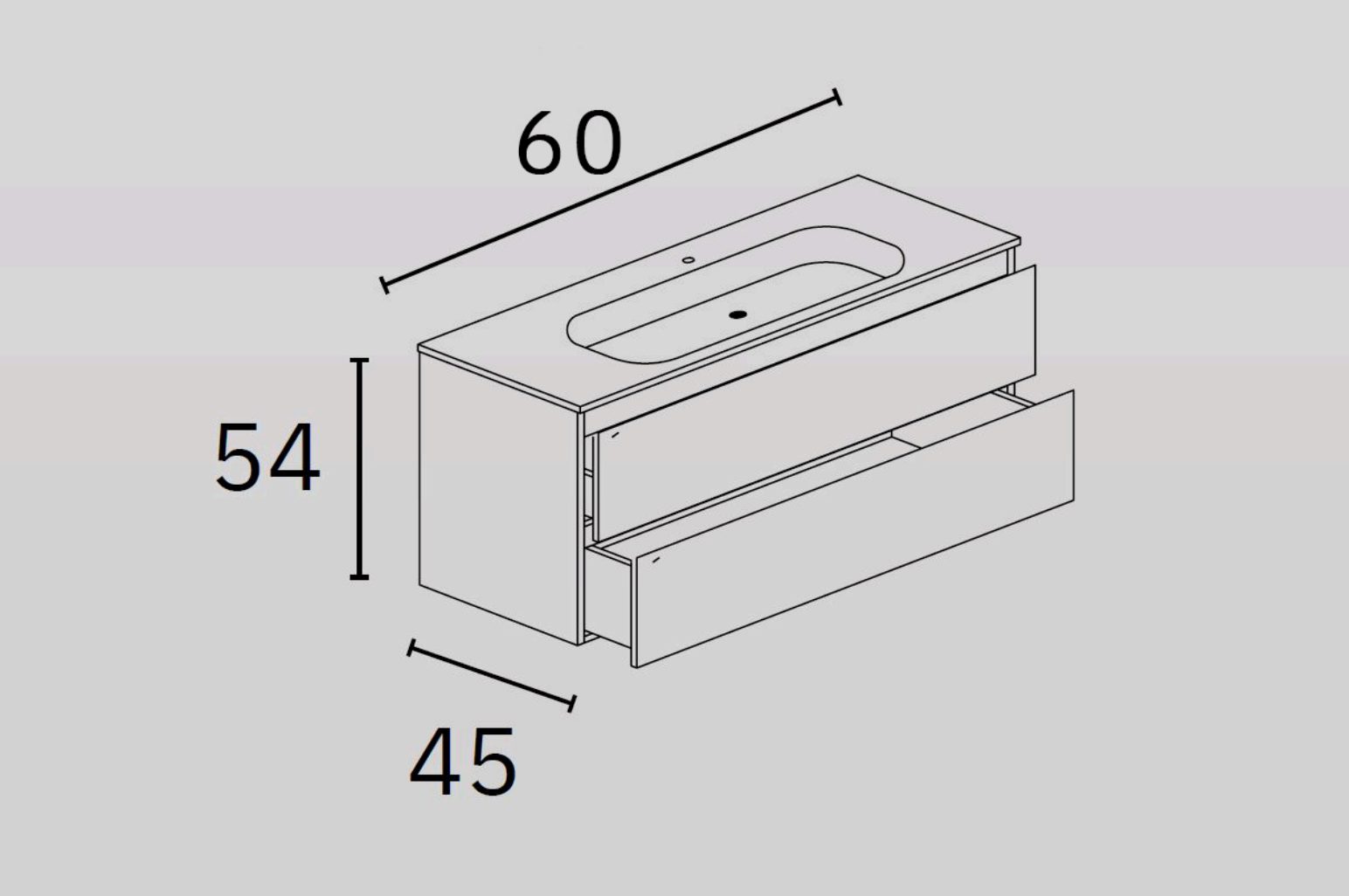

Ctra. Laureà Miró, 385-387
08980 | Sant Feliu de Llobregat,
Barcellona - Spagna
T. +34 934 742 423
F. +34 934 743 548
nofer@nofer.com
www.nofer.com

PRODOTTI CORRELATI

LK080.S

LK100.S

Queste specifiche possono essere modificate e/o emendate a causa dei requisiti di produzione.

Pensile LIKE 80x45x54 2 cassetti Bianco opaco con maniglia satinata

Descrizione

- Base lavabo sospesa con 2 cassetti
- Modello LIKE
- Realizzata in legno laminato. Finitura bianco opaco
- Maniglia satinata

Testo suggerito per la prescrizione

Mobile lavabo a 2 cassetti con finitura Bianco Opaco. Modello LIKE. Maniglia satinata. Dimensioni 80 larghezza x 45 profondità x 54 altezza (cm)

Caratteristiche tecniche

Materiale: Legno. Fianchi e frontali 19 mm
Finitura: Bianco opaco
Cassetti: Cassetto superiore altezza 12 cm. Cassetto inferiore altezza 15 cm.
Dimensioni: 80 L x 45 P x 54 H (cm)

Opzioni per i COLORI NATURA DEL LEGNO

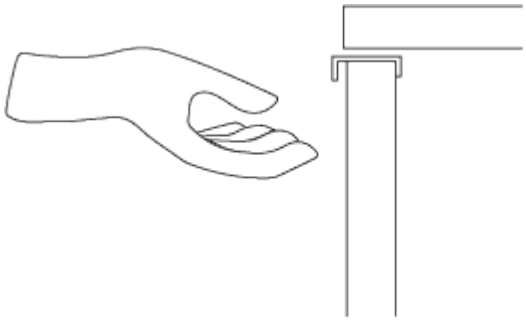

Dettagli del cassetto

Schema dimensionale

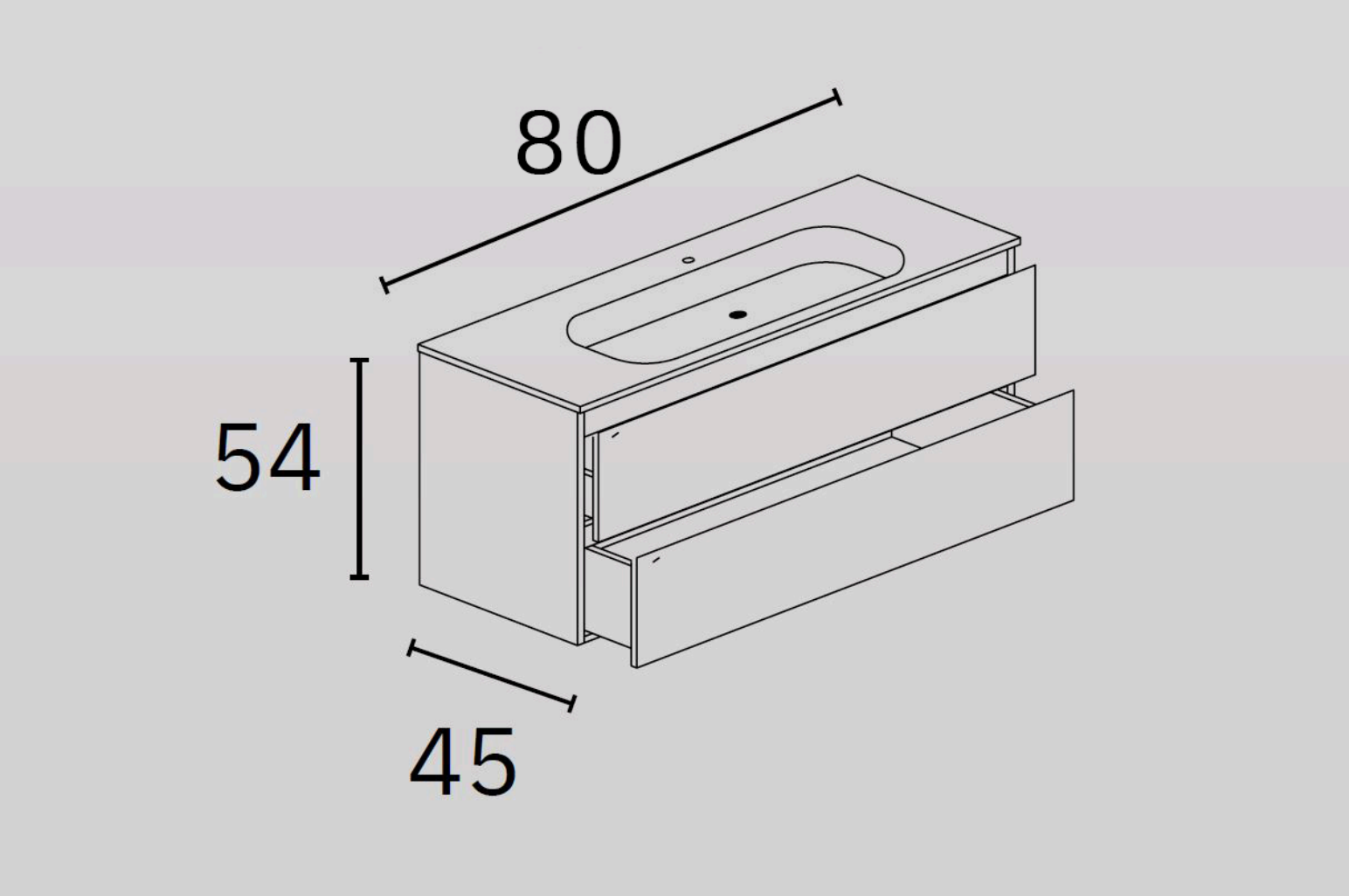

Ctra. Laureà Miró, 385-387
08980 | Sant Feliu de Llobregat,
Barcellona - Spagna
T. +34 934 742 423
F. +34 934 743 548
nofer@nofer.com
www.nofer.com

PRODOTTI CORRELATI

LK060.S

LK100.S

Queste specifiche possono essere modificate e/o emendate a causa dei requisiti di produzione.

LIKE 100x45x54 Pensile a 2 cassetti Bianco opaco con maniglia satinata

Descrizione

- Base lavabo sospesa con 2 cassetti
- Modello LIKE
- Realizzata in legno laminato. Finitura bianco opaco
- Maniglia satinata

Testo suggerito per la prescrizione

Mobile lavabo a 2 cassetti con finitura Bianco Opaco. Modello LIKE. Maniglia satinata. Dimensioni 100 larghezza x 45 profondità x 54 altezza (cm)

Caratteristiche tecniche

Materiale: Legno. Fianchi e frontali 19 mm.
Finitura: Bianco opaco
Cassetti: Cassetto superiore altezza 12 cm. Cassetto inferiore altezza 15 cm.
Dimensioni: 100 L x 45 P x 54 H (cm)

Opzioni per i COLORI NATURA DEL LEGNO

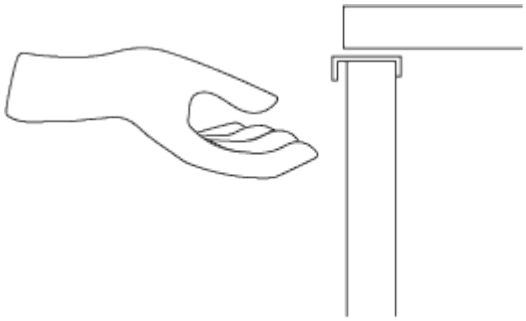

Dettagli del cassetto

Schema dimensionale

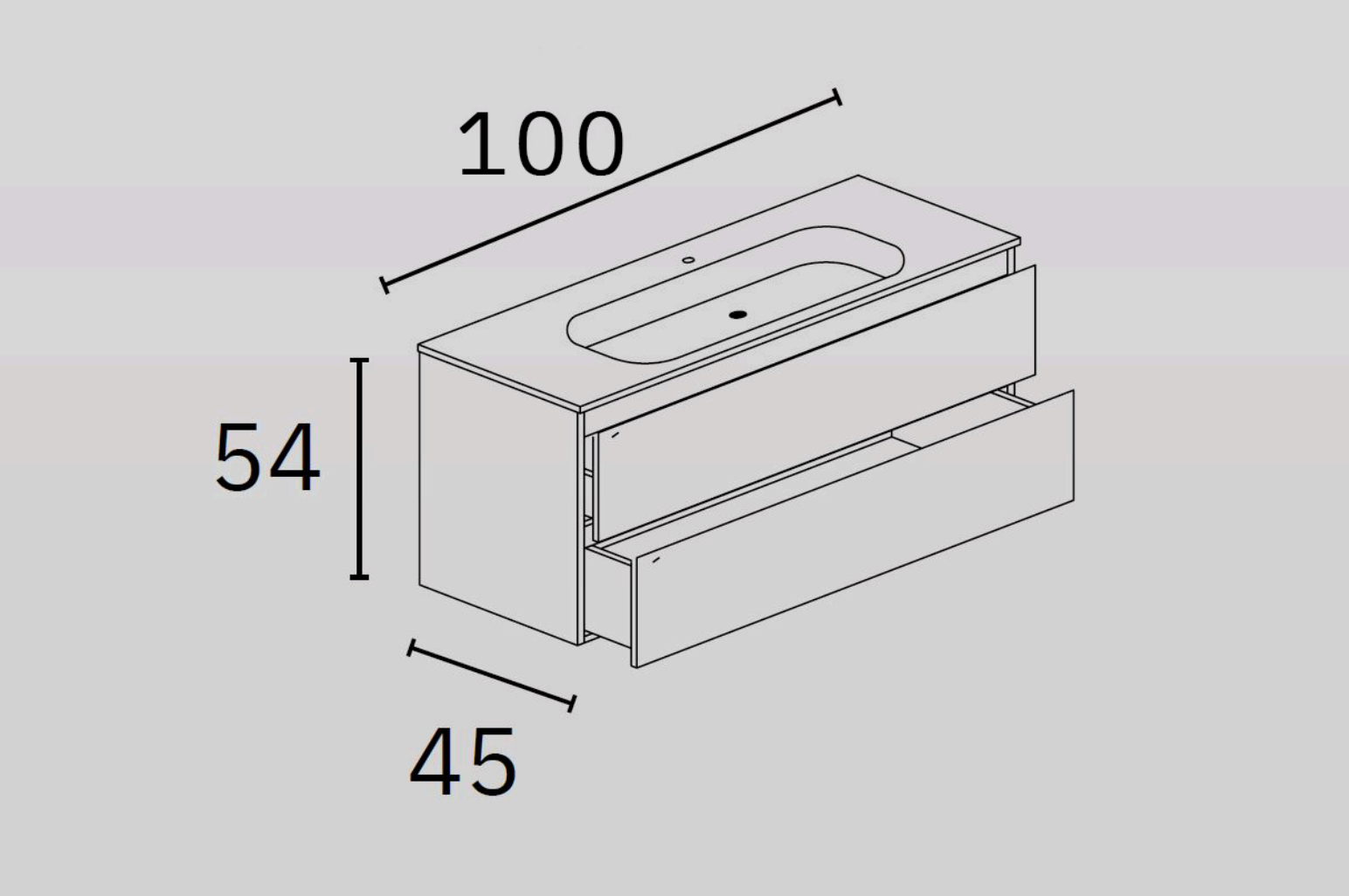

Ctra. Laureà Miró, 385-387
08980 | Sant Feliu de Llobregat,
Barcellona - Spagna
T. +34 934 742 423
F. +34 934 743 548
nofer@nofer.com
www.nofer.com

PRODOTTI CORRELATI

LK060.S

LK080.S

Queste specifiche possono essere modificate e/o emendate a causa dei requisiti di produzione.